АктивСток
современные инженерные системы

Расчет стоимости канализационной насосной станции.

купить КНС	**КНС стоимость**
канализационная насосная станция	**КНС цена**
КНС канализационная насосная станция	**КНС**
станция канализации	**станция КНС**
комплектная насосная станция	**КНС Грундфос**
вертикальная КНС	**расчет стоимости КНС**
комплектная канализационная насосная станция	**горизонтальная КНС**

ООО «АктивСток», г. Санкт-Петербург, Планерная ул. д.63, к.1
тел. +7 (812) 602-70-93, +7 (800) 350-58-39
сайт www.akstok.ru e-mail: mail@akstok.ru

Схема КНС с погружными насосами

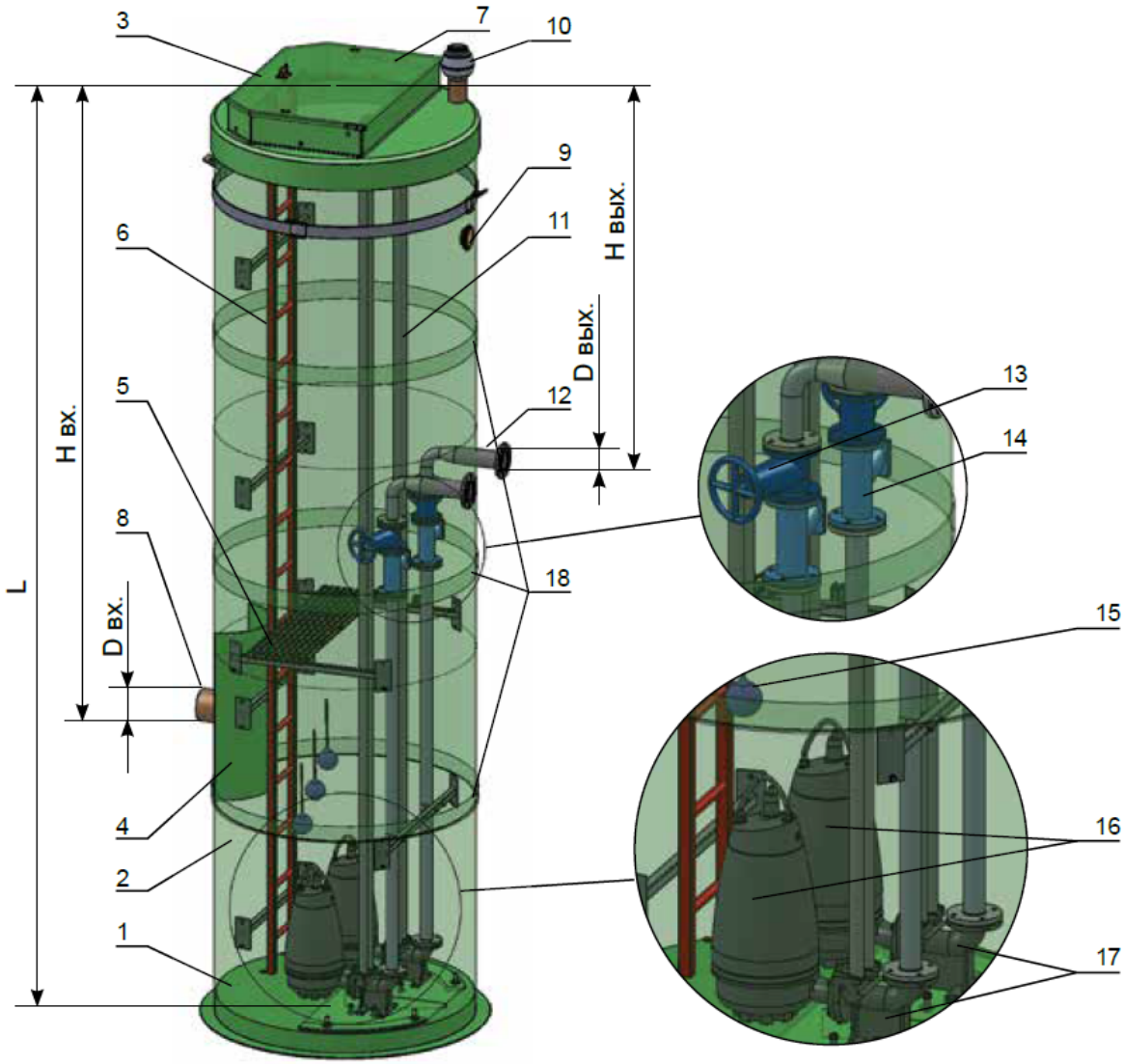

1. Дно сферическое
2. Корпус из стеклопластика
3. Крышка КНС
4. Корзина для сбора мусора
5. Технологический настил
6. Лестница
7. Амортизатор люка КНС
8. Подводящий трубопровод
9. Патрубок ввода кабеля
10. Вентиляция
11. Направляющие насосов
12. Напорный трубопровод
13. Клиновая задвижка
14. Обратный клапан
15. Поплавковые выключатели
16. Насосы
17. Пьедестал (основания) насосов
18. Ребра жесткости

Канализационная насосная станция (КНС) служит для перекачки и подъёма жидкостей различного происхождения. КНС используют в хозяйственно-бытовой и производственной деятельностях, а также для перекачки ливневых и сточных вод.

При расчете мы учитывают следующие факторы:

- Глубина, на которой находится проводящий коллектор.
- Объем поступающих стоковых вод.
- Вид пропускаемой жидкости.
- Гидрогеологические особенности местности и строительства.
- Типы канализационных насосов, их мощность и тип управления.

Для расчета КНС необходимо заполнить опросный лист и направить нам посредством электронной почты mail@akstok.ru.

Размеры корпуса				
1	Предполагаемый диаметр станции, D мм.		1200, 1600, 1800, 2000, 2300, 3000	
2	Глубина корпуса КНС, L, мм.			
Параметры насосного оборудования				
3	Максимальный приток сточных вод, м.куб/час.			
4	Расчетный напор на выходе из КНС, м.			
5	Количество насосов:	рабочих	резервных	Запасных на склад
6	Вид стоков:	Хоз.-быт	дождевые	производственные
7	Взрывозащищенность насосов			
Параметры подводящего трубопровода				
8	Глубина залегания подводящего трубопровода, A мм.			
9	Диметр подводящего трубопровода, Da, мм.			
10	Материал подводящего трубопровода			
11	Количество подводящих трубопроводов, шт.			
12	Направление подводящего трубопровода, часов.			
13	Предполагаемый тип соединения подводящего трубопровода с КНС (фланец, раструб и т.д.)			
Параметры напорного трубопровода				
14	Глубина залегания напорного трубопровода, B, мм.			
15	Диаметр напорного трубопровода, Db, мм.			
16	Материал напорного трубопровода			
17	Количество напорных трубопроводов, шт.			
18	Направление напорного трубопровода, часов.			
19	Разность геодезических высот начала и конца напорного трубопровода, м.			
20	Длина напорного трубопровода, м.			

Заказчик	
Адрес объекта	
Контактное лицо	
Телефон / факс / e-mail	

Комплектация:
(поставьте галочку)
___ Газовые амортизаторы на крышке
___ Установка под проезжей частью
___ Глубина теплоизоляции мм.: 500 / 1000 / 1500
___ Корзина для сбора мусора ____ Отбойник на входе КНС
___ Колодец с задвижкой перед насосной станцией
___ Колодец с арматурой после насосной станции
___ Сборный утепленный павильон с талью
___ Грузоподъемное устройство с ручной лебедкой
___ Расходомер внутри насосной станции
___ Датчик газоанализатора
___ Опоры под Шкаф управления
___ Гибкий металлорукав в оплетке на напорный трубопровод
___ Эластичные муфты на напольные трубопроводе
___ Компенсаторы сильфонные
___ Ремни стяжные
___ Ручка опорная
___ Ответные фланцы с крепежной группой

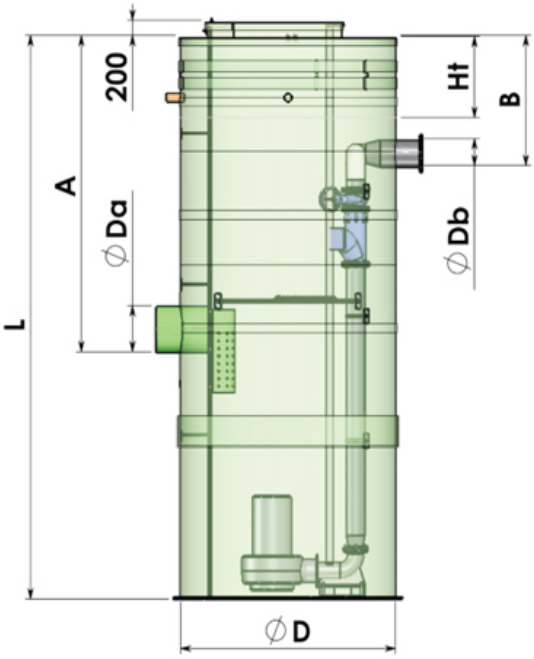

Система управления

___ Метод пуска насосов:
Прямой / плавный / звезда (треугольник) / частотный
___ Секция автоматического ввода резерва (АВР)
___ Исполнение щита управления: уличное / в помещении
___ Расстояние от КНС до пульта управления ____ м.
___ Направление ввода кабелей в КНС _____ часов.
___ Аварийная сигналиация (сирена/маячок)
___ Диспетчеризация

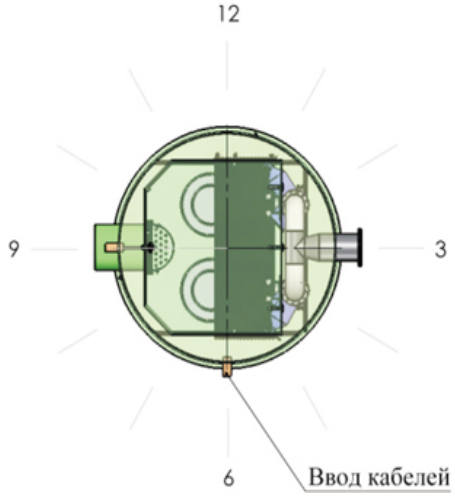

Дата: ____ / ____ / _____

Подпись: _____

Специалисты нашей компании в кротчайшие сроки ответят на все интересующие вас вопросы.
Произведут оптимальный подбор и расчет необходимого оборудования, предоставив подробное технико-коммерческое предложение.

тел. +7 (812) 602-70-93, +7 (800) 350-58-39
сайт www.akstok.ru e-mail: mail@akstok.ru